MICROBLUE®

GYROK™ TECHNOLOGIE

3 JAHRE GARANTIE

LEISTUNG

17dba

MAXIMALER DURCHFLUSS	MAX. FÖDERHÖHE	MAX.ANSAUGHÖHE
5 L/ STUNDE	5 METER	2 METER

Die MicroBlue™ kommt ohne weiteres Schalldämpfungszubehör aus. Die Pumpe zeichnet sich durch ihren leisen Betrieb aus. Sie kann in beliebiger Anordnung eingebaut werden und ist für den kontinuierlichen Nass- und Trocken- betrieb ausgelegt. MicroBlue™ ist eine Doppelspannungspumpe, bei der bewährte Thermistorsensortechnologie zum Einsatz kommt, um das Risiko festgesetzter oder abgesunkener Schwimmerschalter zu vermeiden.

EINHEIT
3.5 KW

SENSOROPTIONEN

MICROBLUE® Pumpe erhältlich mit:

BEHÄLTERSENSOR	TEMPERATURSENSOR
X85-001 (HLA-PACK) X85-002 (FSA PACK)	X85-005

FASCIA FRONTSATZ
T18-016

LEITUNGSSATZ
X85-507 FSA (IVORY)
X85-508 FSA (WHITE)

LEISTUNG

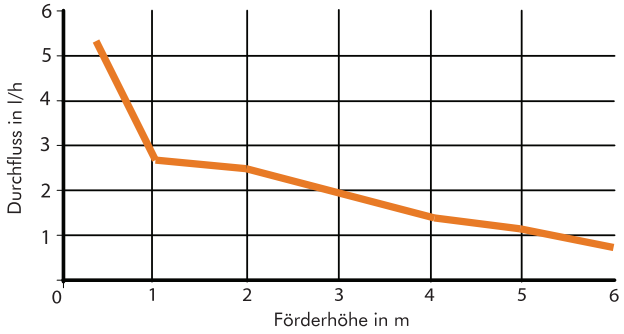

KANN PARTIKEL PUMPEN

Die MicroBlue ™ ist die einzige kanalfreie Pumpe, die Sediment / Trümmer ohne Filter oder regelmäßige Wartungsintervalle entfernen kann.

KEINE GERÄUSCHDÄAMPFENDEN VORRICHTENGEN

Gleichmäßige Flussrate der MicroBlue™ eliminiert die Notwendigkeit jeglicher Art von frei schwingenden Rohrleitungen und geräuschdämpfender Vorrichtungen.

ABMESSUNGEN (MM)

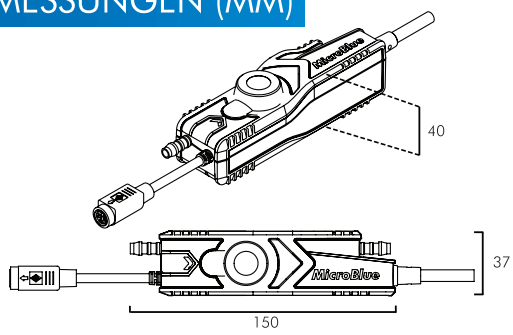

LEITUNGSVERLAUF ENTLASTEN

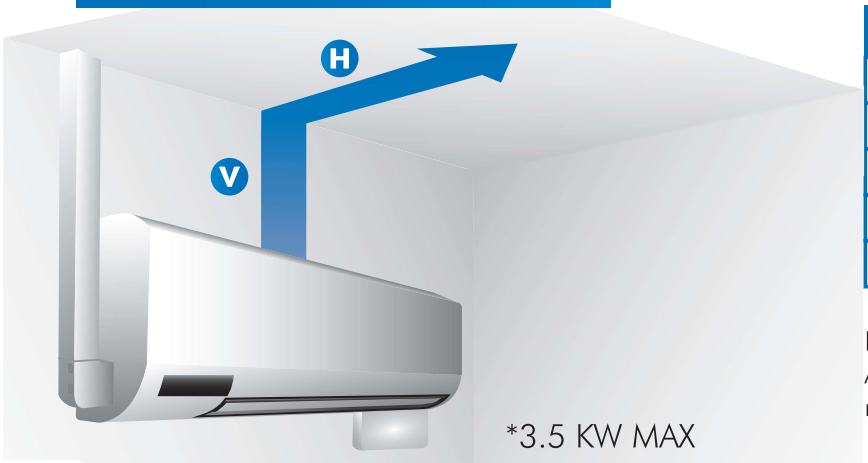

V (VERTIKAL)	**H** (HORIZONTAL)
5 M	0 M
4 M	3 M
3 M	6 M
2 M	9 M
1 M	12 M

Die MICROBLUE® lässt sich in jeder beliebigen Ausrichtung bis zu 5 m von der Klimaanlage entfernt montieren.