9956 L

AC-Axiallüfter

ebm-papst St. Georgen GmbH & Co. KG
Hermann-Papst-Straße 1
D-78112 St. Georgen
Phone +49 7724 81-0
Fax +49 7724 81-1309
info2@de.ebmpapst.com
www.ebmpapst.com

Nenndaten

Typ	**9956 L**	
Phase		1~
Nennspannung	VAC	230
Frequenz	Hz	50
Drehzahl	min^{-1}	1850
Leistungsaufnahme	W	9,5
Min. Umgebungstemperatur	°C	-40
Max. Umgebungstemperatur	°C	80
Volumenstrom	m^3/h	84
Schallleistungspegel	B	4,4
Schalldruckpegel	dB(A)	29

mb = max. Belastung · mw = max. Wirkungsgrad · fb = freiblasend · kv = Kundenvorgabe · kg = Kundengerät
Änderungen vorbehalten

AC-Axiallüfter

Technische Beschreibung

Allgemeine Beschreibung	Wechselspannungslüfter mit Innen läufer-Spaltpolmotor. Geschützt gegen Überlastung durch Impedanzschutz. Lüftergehäuse aus Metall, Flügelrad aus mineralverstärktem Kunststoff PA. Über Stege blasend. Drehrichtung auf Rotor gesehen links. Elektrischer Anschluss an 2 Flachstecker 2,8 x 0,5 mm. Lüftergehäuse mit Erdungsöse für Gewindeschraube M4. Masse 320 g. Bitte beachten Sie unsere neue Baureihe ACmaxx. Bei identischen Befestigungsmaßen und Spannungen erreicht diese Baureihe eine höhere Energieeffizienz.
Masse	0,325 kg
Abmessungen	119 x 119 x 25 mm
Material Laufrad	Mineralverstärkter Kunststoff PA
Material Gehäuse	Metall
Förderrichtung	Über Stege blasend
Drehrichtung	Links, auf Rotor gesehen
Lagerung	Kugellager
Lebensdauer L10 bei 40 °C	57500 h
Lebensdauer L10 bei max. Temperatur	22500 h
Anschlussleitung	2 Flachstecker 2,8 x 0,5 mm
Motorschutz	Geschützt gegen Überlastung durch Impedansschutz
Zulassung	VDE, CSA, UL, CE

ebm-papst St. Georgen GmbH & Co. KG · Hermann-Papst-Straße 1 · D-78112 St. Georgen · Phone +49 7724 81-0 · Fax +49 7724 81-1309 · info2@de.ebmpapst.com · www.ebmpapst.com

Produktzeichnung

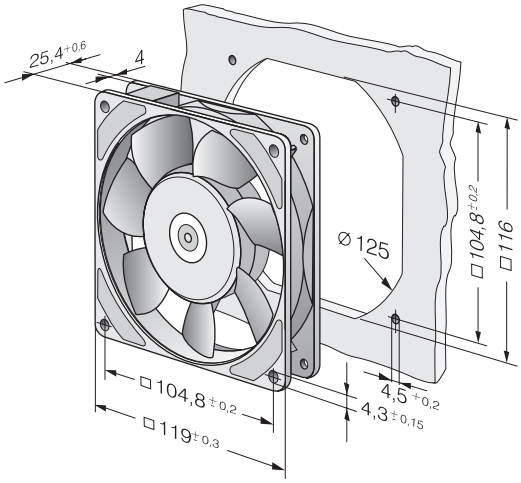

ebm-papst St. Georgen GmbH & Co. KG · Hermann-Papst-Straße 1 · D-78112 St. Georgen · Phone +49 7724 81-0 · Fax +49 7724 81-1309 · info2@de.ebmpapst.com · www.ebmpapst.com

AC-Axiallüfter

Kennlinien: Luftleistung

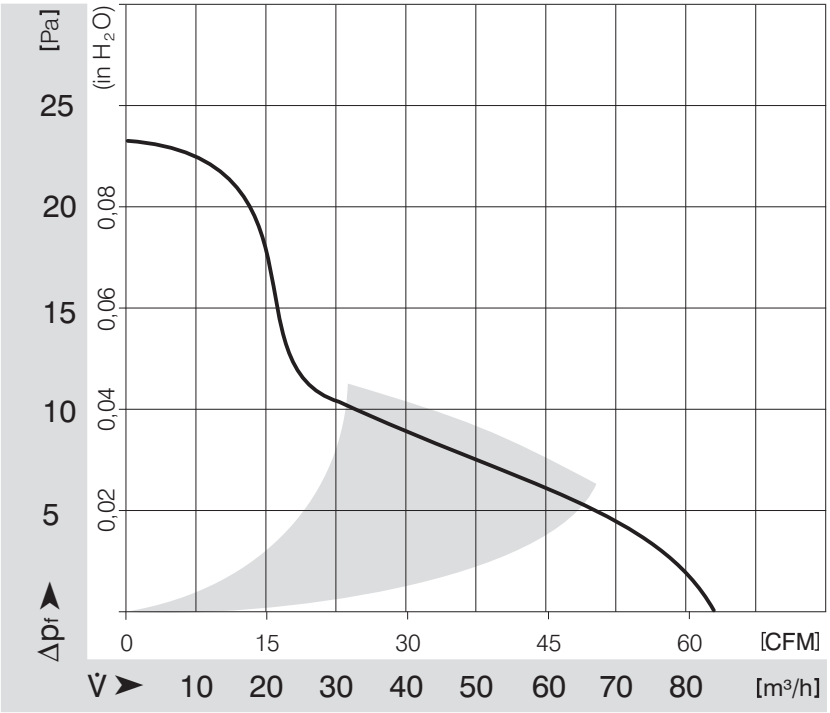

ebm-papst St. Georgen GmbH & Co. KG · Hermann-Papst-Straße 1 · D-78112 St. Georgen · Phone +49 7724 81-0 · Fax +49 7724 81-1309 · info2@de.ebmpapst.com · www.ebmpapst.com