QLK45/2400-2524

AC-Querstromventilator

vorwärts gekrümmt

ebm-papst Landshut GmbH
Hofmark-Aich-Straße 25
D-84030 Landshut
Phone +49 871 707-0
Fax +49 871 707-465
info3@de.ebmpapst.com
www.ebmpapst.com

Nenndaten

Typ	QLK45/2400-2524	
Phase		1~
Nennspannung	VAC	230
Frequenz	Hz	50
Drehzahl	min^{-1}	2200
Leistungsaufnahme	W	32
Stromaufnahme	A	,28
Min. Umgebungstemperatur	°C	0
Max. Umgebungstemperatur	°C	60
Volumenstrom	m^3/h	190
Druckerhöhung	Pa	64

mb = max. Belastung · mw = max. Wirkungsgrad · fb = freiblasend · kv = Kundenvorgabe · kg = Kundengerät
Änderungen vorbehalten

AC-Querstromventilator

vorwärts gekrümmt

Technische Beschreibung

Masse	1,10 kg
Abmessungen	45 mm
Isolationsklasse	"B" auf Anfrage auch F oder H
Einbaulage	Waagrecht oder senkrecht mit Motor unten
Anschlussleitung	Flachstecker 6,3 x 0,8

ebm-papst Landshut GmbH · Hofmark-Aich-Straße 25 · D-84030 Landshut · Phone +49 871 707-0 · Fax +49 871 707-465 · info3@de.ebmpapst.com · www.ebmpapst.com

AC-Querstromventilator

vorwärts gekrümmt

Produktzeichnung

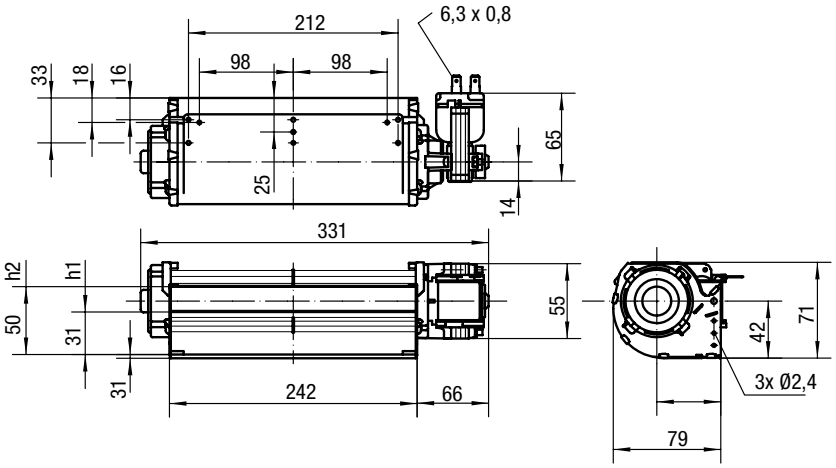

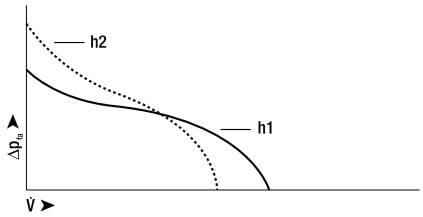

ebm-papst Landshut GmbH · Hofmark-Aich-Straße 25 · D-84030 Landshut · Phone +49 871 707-0 · Fax +49 871 707-465 · info3@de.ebmpapst.com · www.ebmpapst.com

AC-Querstromventilator

vorwärts gekrümmt

Kennlinien: Luftleistung

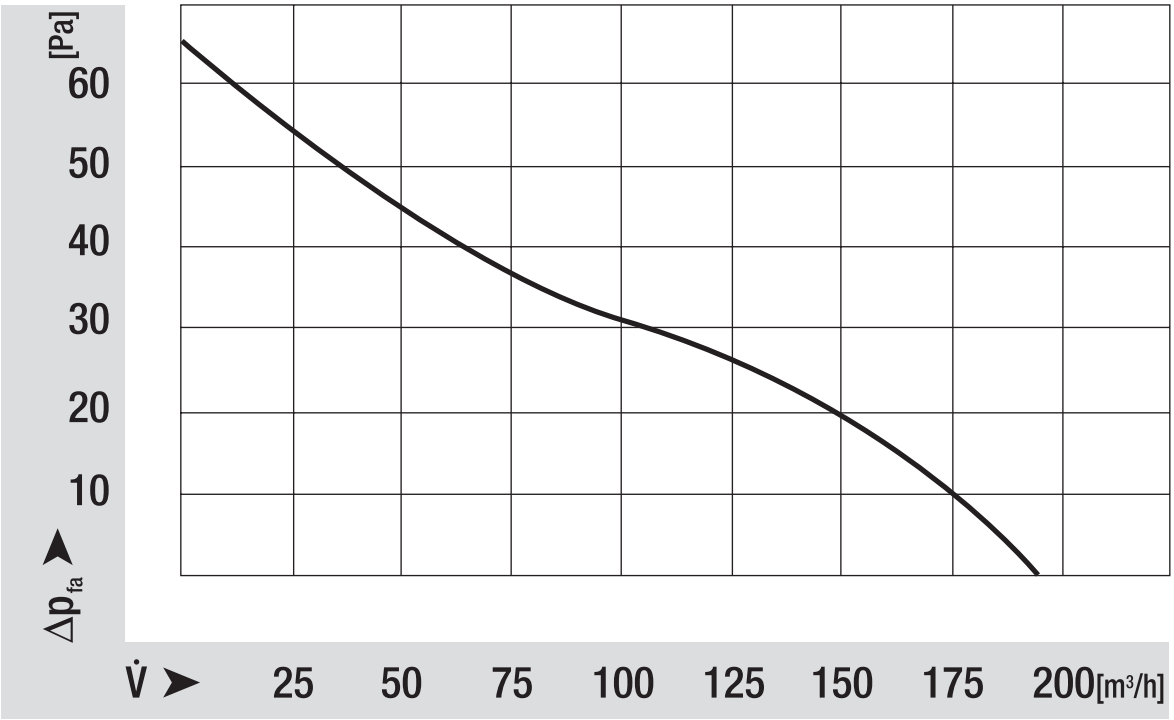

ebm-papst Landshut GmbH · Hofmark-Aich-Straße 25 · D-84030 Landshut · Phone +49 871 707-0 · Fax +49 871 707-465 · info3@de.ebmpapst.com · www.ebmpapst.com

AC-Querstromventilator

vorwärts gekrümmt

Kennlinien: Drehzahl

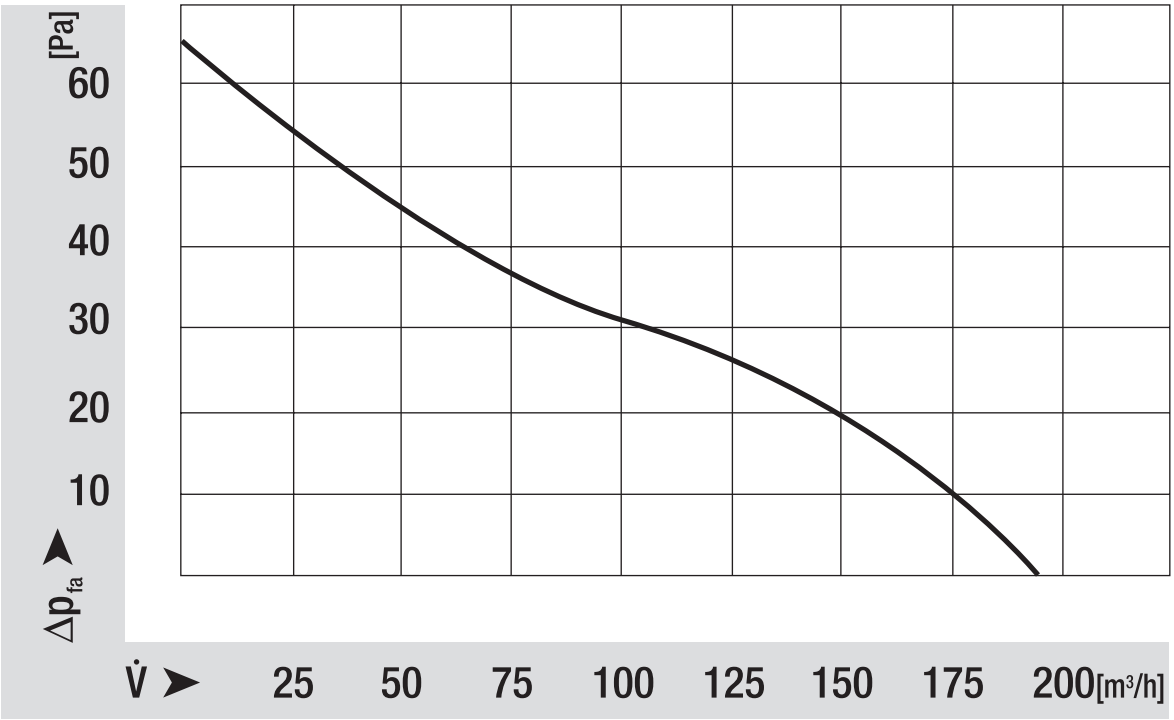

ebm-papst Landshut GmbH · Hofmark-Aich-Straße 25 · D-84030 Landshut · Phone +49 871 707-0 · Fax +49 871 707-465 · info3@de.ebmpapst.com · www.ebmpapst.com