ATTACCHI SALDOBRASATI	97 z3
MARCHIO CE	CAT I

EMPOR

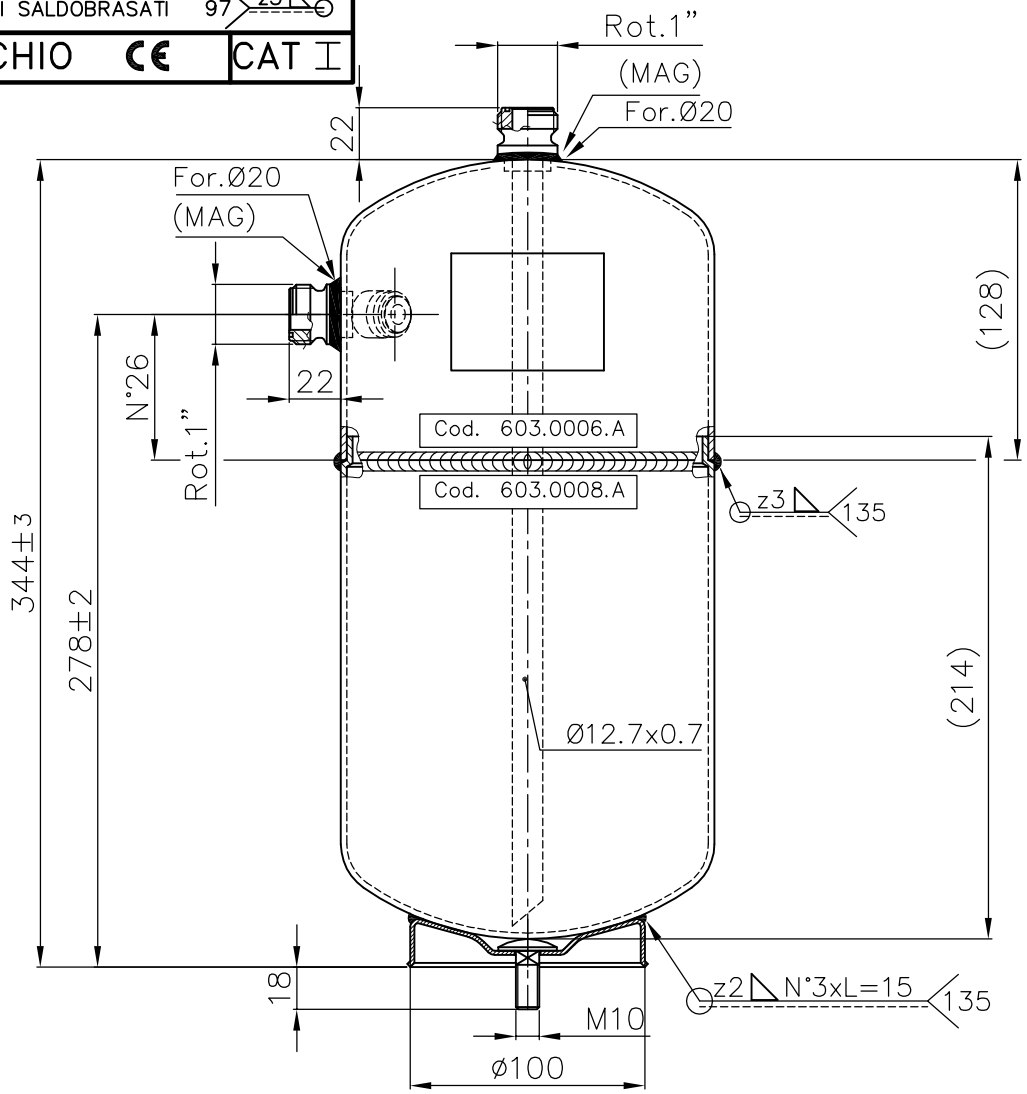

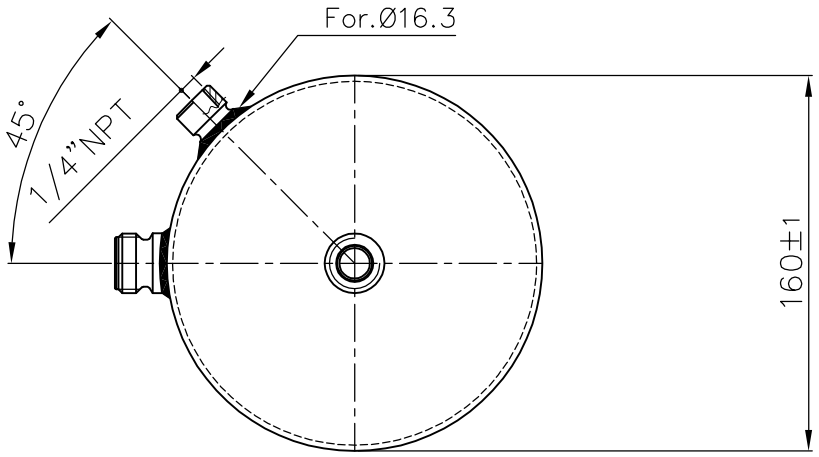

A TERMINI DELLE VIGENTI LEGGI SUI DIRITTI D'AUTORE,IL PRESENTE DISEGNO NON POTRA', ESSERE COPIATO,RIPRODOTTO O CONSEGNATO A TERZI ED A DITTE CONCORRENTI.

TOLLERANZE PER FORATURE ATTACCHI ±0.2

COLLAUDO	45.76 bar
VERNICIATURA	colore NERO
RAL 9005	POLV. ☒ LIQ. ☐

RIGOMEC s.r.l. LEGNAGO VERONA–Italy I–37048 CE

Tipo	RV–160X345		
Fabbricazione–	Nr.		
Anno di fabbr.			
Volume V: L	5.6	Fluidi	G.2
Temperatura TS–°C	Min. –10	Max. 100	
Pres.max.consentita PS–bar:	32		
Pres. di collaudo PT–bar:	45.76		

DIRETTIVA 97/23/CE del 29 maggio 1997 (P.E.D.) Cat. I

DICHIARAZIONE DI CONFORMITA' COD. 404.0141.P

COD. CLIENTE _____

2				
1				
IM	FIRMA			
	DATA			

MODIFICHE

SOSTITUISCE 111.0681.A

SOSTITUITO

	Disegnato	Controllato	Verificato
Data	04/04/2002	04/04/2002	04/04/2002
Firma	Bernini	Gattivelli	Ferrarini

MATERIALE: Fe P04 EN 10130

SVILUPPO

QUOTE SENZA INDICAZIONE DI TOLLERANZA SECONDO PROCEDURA INTERNA PR05

SCALA ~

PROIEZIONE

RIGOMEC s.r.l.

COSTRUZIONE COMPONENTI REFRIGERAZIONE CONDIZIONAMENTO

S.PIETRO DI LEGNAGO (VR)

TIPO RICEVITORE DI REFRIGERANTE A NORME PED – (CE)

MODELLO Ø160X345

CODICE 113.0553.A

FOGLIO 1/1