ATTACCHI SALDOBRASATI 97 z3	
MARCHIO CE	CAT I

EMPOR

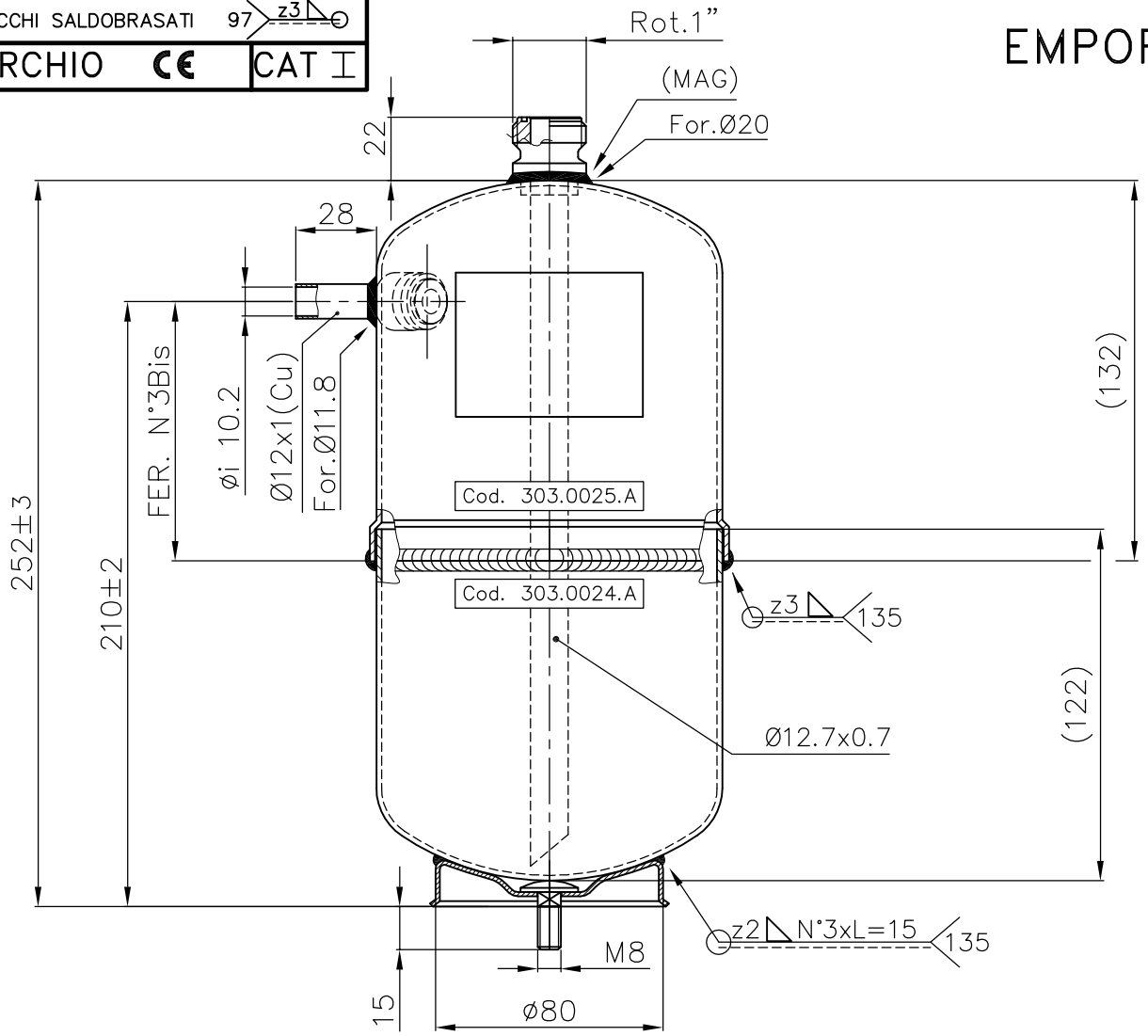

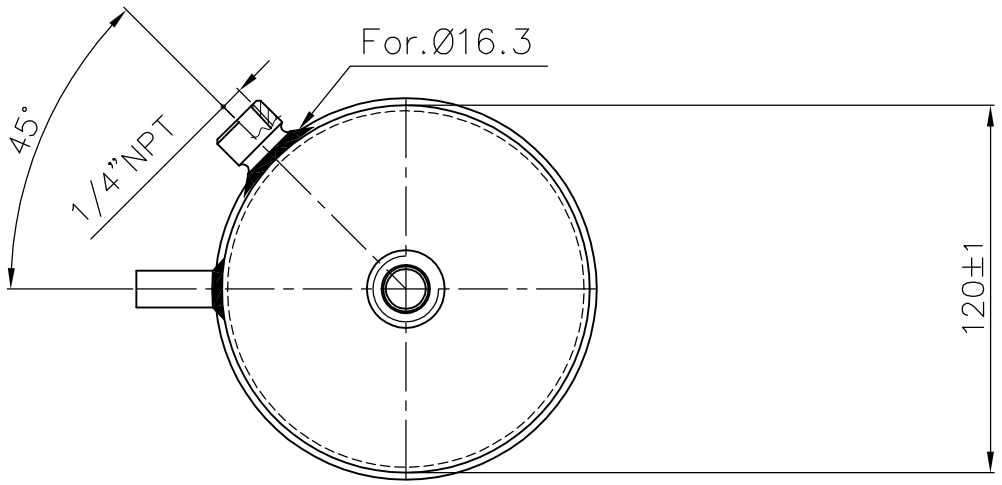

A TERMINI DELLE VIGENTI LEGGI SUI DIRITTI D'AUTORE,IL PRESENTE DISEGNO NON POTRA', ESSERE COPIATO,RIPRODOTTO O CONSEGNATO A TERZI ED A DITTE CONCORRENTI.

TOLLERANZE PER FORATURE ATTACCHI ±0.2

COLLAUDO	45.76 bar		
VERNICIATURA	colore NERO		
RAL 9005	POLV. ☒ LIQ. ☐		

RIGO MEC s.r.l. — LEGNAGO VERONA–Italy I–37048 — CE

Tipo	RV–120X250		
Fabbricazione– Nr.			
Anno di fabbr.			
Volume V: L	2.3	Fluidi	G.2
Temperatura TS–°C	Min. –10	Max. 100	
Pres.max.consentita PS–bar:	32		
Pres. di collaudo PT–bar:	45.76		

DIRETTIVA 97/23/CE del 29 maggio 1997 (P.E.D.) Cat. I

DICHIARAZIONE DI CONFORMITA' COD. 404.0141.P — COD. CLIENTE

2			
1			
IM	FIRMA		
	DATA		

MODIFICHE

SOSTITUISCE 111.1135.A

SOSTITUITO

	Disegnato	Controllato	Verificato
Data	04/04/2002	04/04/2002	04/04/2002
Firma	Bernini	Gattivelli	Ferrarini

MATERIALE: Fe P04 EN 10130

SVILUPPO

QUOTE SENZA INDICAZIONE DI TOLLERANZA SECONDO PROCEDURA INTERNA PR05

SCALA ~

PROIEZIONE

RIGO MEC s.r.l.
COSTRUZIONE COMPONENTI REFRIGERAZIONE CONDIZIONAMENTO
S.PIETRO DI LEGNAGO (VR)

TIPO: RICEVITORE DI REFRIGERANTE A NORME PED – (CE)

MODELLO: Ø120X250

CODICE: 113.0555.A

FOGLIO 1/1