ATTACCHI SALDATI MAG 135 z3

MARCHIO CE 0036 CAT II

EMPOR

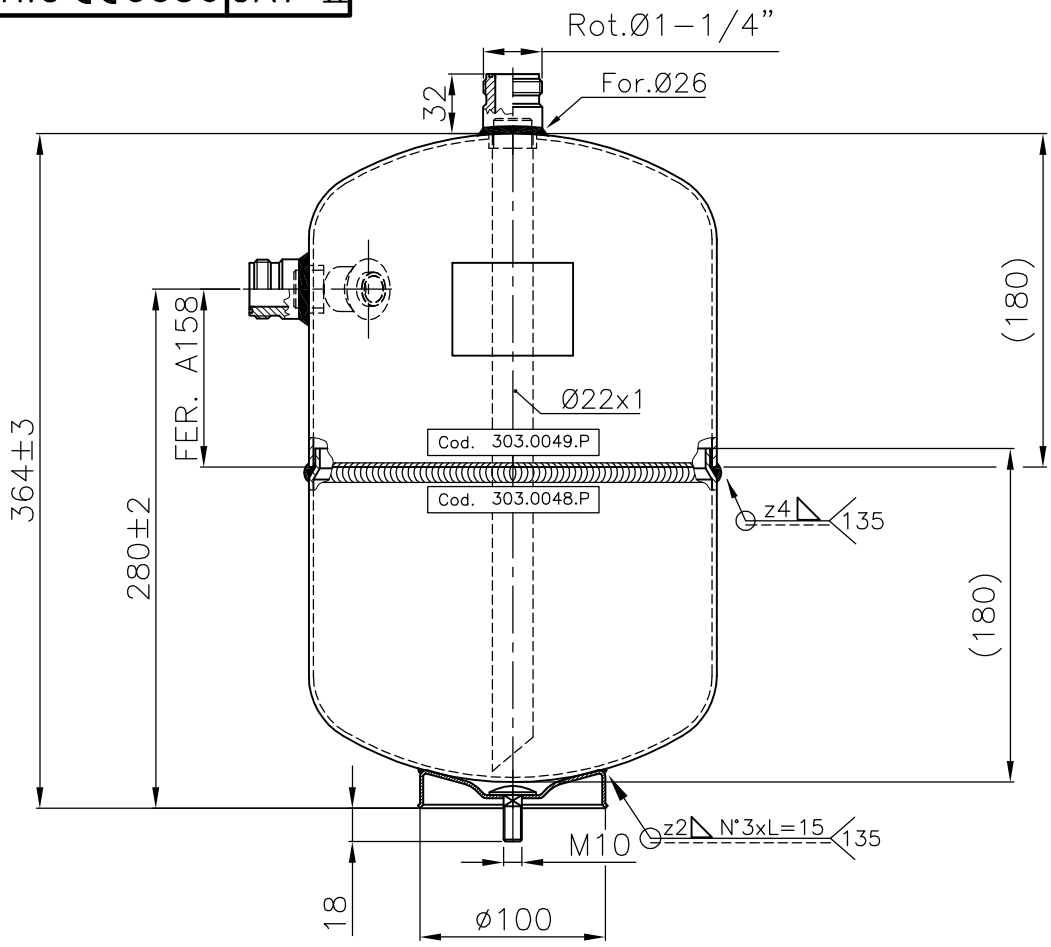

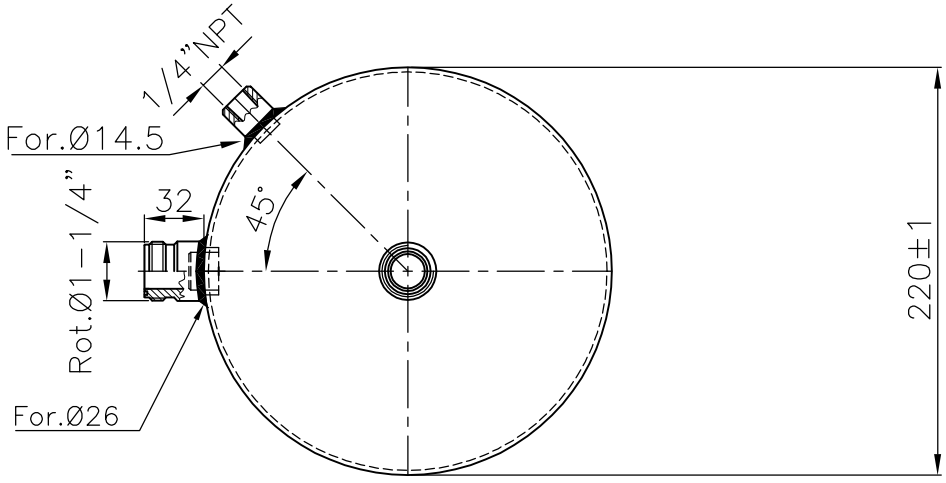

A TERMINI DELLE VIGENTI LEGGI SUI DIRITTI D'AUTORE,IL PRESENTE DISEGNO NON POTRA', ESSERE COPIATO,RIPRODOTTO O CONSEGNATO A TERZI ED A DITTE CONCORRENTI.

TOLLERANZE PER FORATURE ATTACCHI ±0.2

COLLAUDO	45.76 bar
VERNICIATURA	colore NERO
RAL 9005	POLV. ☒ LIQ.☐

RIGO MEC s.r.l. LEGNAGO VERONA-Italy I-37048 CE

Tipo	RV-220X365		
Fabbricazione- Nr.			
Anno di fabbr.			
Volume V: L	11	Fluidi	G.2
Temperatura TS-°C	Min. -10	Max. 100	
Pres.max.consentita PS-bar:	32		
Pres. di collaudo PT-bar:	45.76		
Identificazione+Nr.	CE0036		

DICHIARAZIONE DI CONFORMITA' COD. 404.0151.P

COD. CLIENTE

2	1	IM	MODIFICHE
		FIRMA	
		DATA	

SOSTITUISCE 111.0684.A

SOSTITUITO

	Disegnato	Controllato	Verificato
Data	03/04/2002	03/04/2002	03/04/2002
Firma	Bernini	Cattivelli	Ferrarini

MATERIALE: Fe P04 EN 10130

SVILUPPO

QUOTE SENZA INDICAZIONE DI TOLLERANZA SECONDO PROCEDURA INTERNA PR05

SCALA ~

PROIEZIONE

RIGO MEC s.r.l.

COSTRUZIONE COMPONENTI REFRIGERAZIONE CONDIZIONAMENTO

S.PIETRO DI LEGNAGO (VR)

TIPO RICEVITORE DI REFRIGERANTE A NORME PED - (CE) ~Kg.

MODELLO Ø220X365

CODICE 116.1019.A

FOGLIO 1/1